JX40218-E

Datos Técnicos. *Technical Data*

Pantalla Estanca 2x18W Electrónica A2 (PC+PC+Clip Acero Inox)
Weather Proof Luminaire 2x18W Electronic Ballast A2 (PC+PC+Clip Stainless Steel

Características Generales. *General Characteristics*

Protección. *Protection* (IP)	IP65
Clase de Aislamiento *IEC Protection Class*	I
Grado de Protección IK. *IK Protection Level*	08
Lámpara. *Lamp*	2 T8 18W

Información Eléctrica. *Electrical Information*

Vatios. *Wattage*	2x18 W
Voltaje. *Voltage*	220-240 V
Frecuencia. *Frequency*	50
Factor Potencia. *Power Factor* (PF)	≥0.95

Fuente de Alimentación. *Power Source*

Tipo de fuente de Al. *Power Source Type*	A2 Electrónico con función de precaldeo. Electronic with preheat function

Información Material. *Material Information*

Base. *Base*	PC. RAL 7035
Difusor. *Diffuser*	PC
Color. *Color*	Gris. Grey
CLIP Acero Inox. Stainless Steel	

Datos Medioambientales. *Environmental Data*

Consumo de Energía. *Energy Consumption*	2x18kWh/1000h

Otras Especificaciones *Other Specifications*

Lámpara. *Lamp*	2 T8 18W

Kit de instalación rápida incluido. Tubos NO Incluidos
Tubes NOT Included. Quick mounting Kit included

Garantías & Calidad. *Quality & Warranties*

Garantía ROBLAN. *ROBLAN Warranty*	2 años. years*

*Consulte nuestras condiciones de Garantía. *Check our Warranty conditions*

Dimensiones e Instalación. Dimensions & Installation

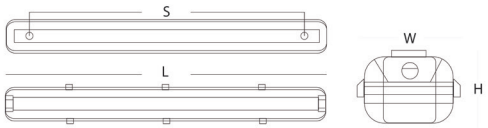

h:85
l:655
w:108
s:470

Dimensiones. *Dimensions*	655x108x85
Dimensiones de Montaje. *Mounting Dimensions*	s:470
Instalación. *Installation*	Montaje de Superficie. Surface Mounted

Datos Admin & Logística. *Admin Data & Logistics*

Referencia Producto. *Item Code*	JX40218-E
Modelo. Model	JX 40 PC-PC
Serie. *Series*	Pantallas Celeing Luminaire
Tecnología.*Technology*	Luminarias. *Luminaire*
Código de Barras. Barcode	8435298008155
Unidades/Embalaje. *Units/Carton*	9
Tipo Embalaje Unidad. *Packaging Unit Type*	Carton Box
MEAS Carton	680X330X230

Avisos & Precauciones. *Safety & Warnings*

Rango de Temperatura (Uso) *Operational Temperature Range*	- 20ºC ~ 60ºC

En caso de rotura. *In case of breakage:* **www.roblan.com**
Sujeto a cambios sin previo aviso. Utilizar datos más recientes.
Subject to change without notice. Use the most recent data.

Avda. de las Retamas 5. 45950 Casarrubios del Monte. Toledo. España
Tel: +34 91 616 50 20 Email: roblan@roblan.com
/Roblan @Roblan_EU /RoblanEU

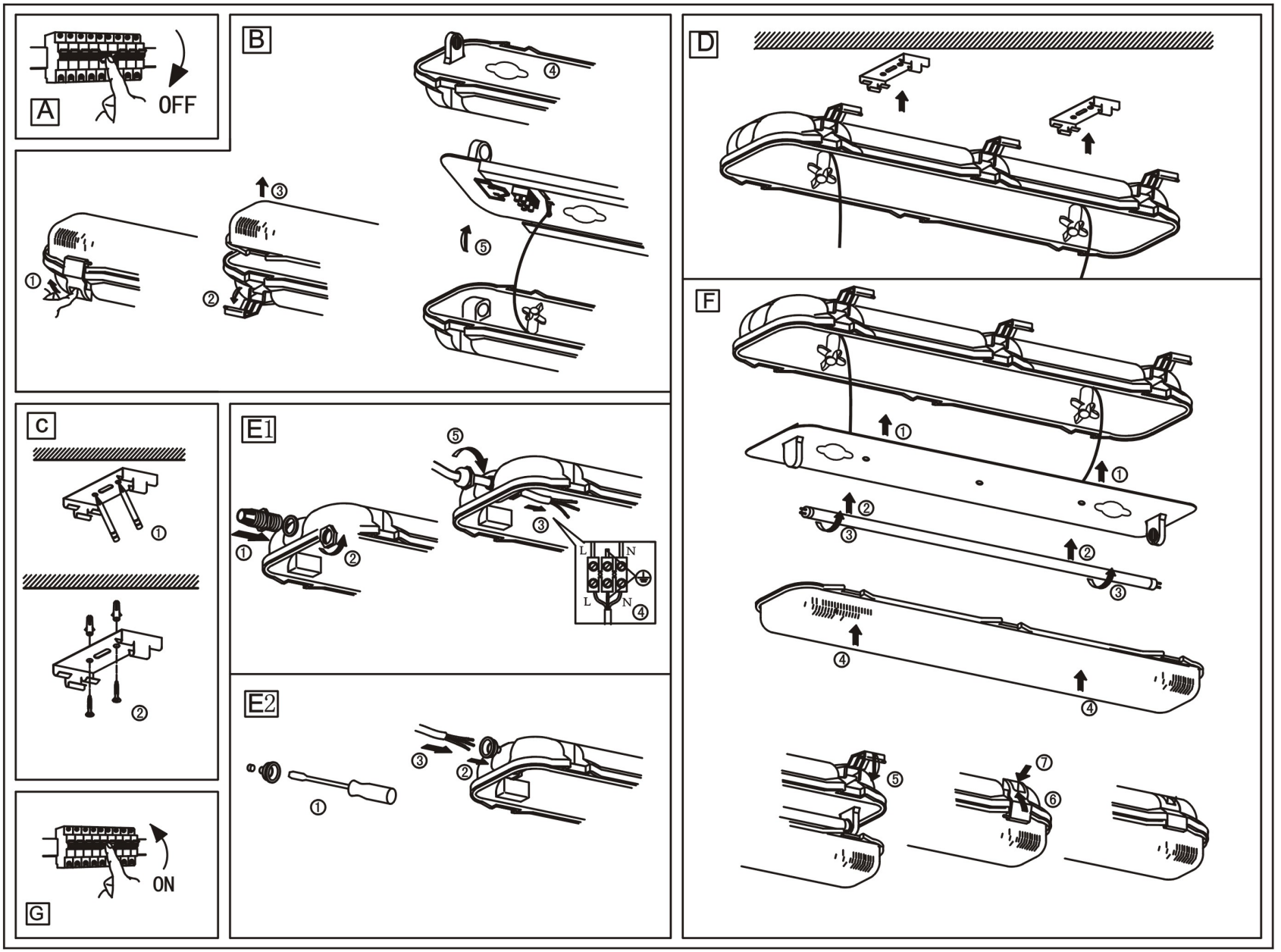
A
OFF
B
C
E1
L
N
E2
D
F
G
ON

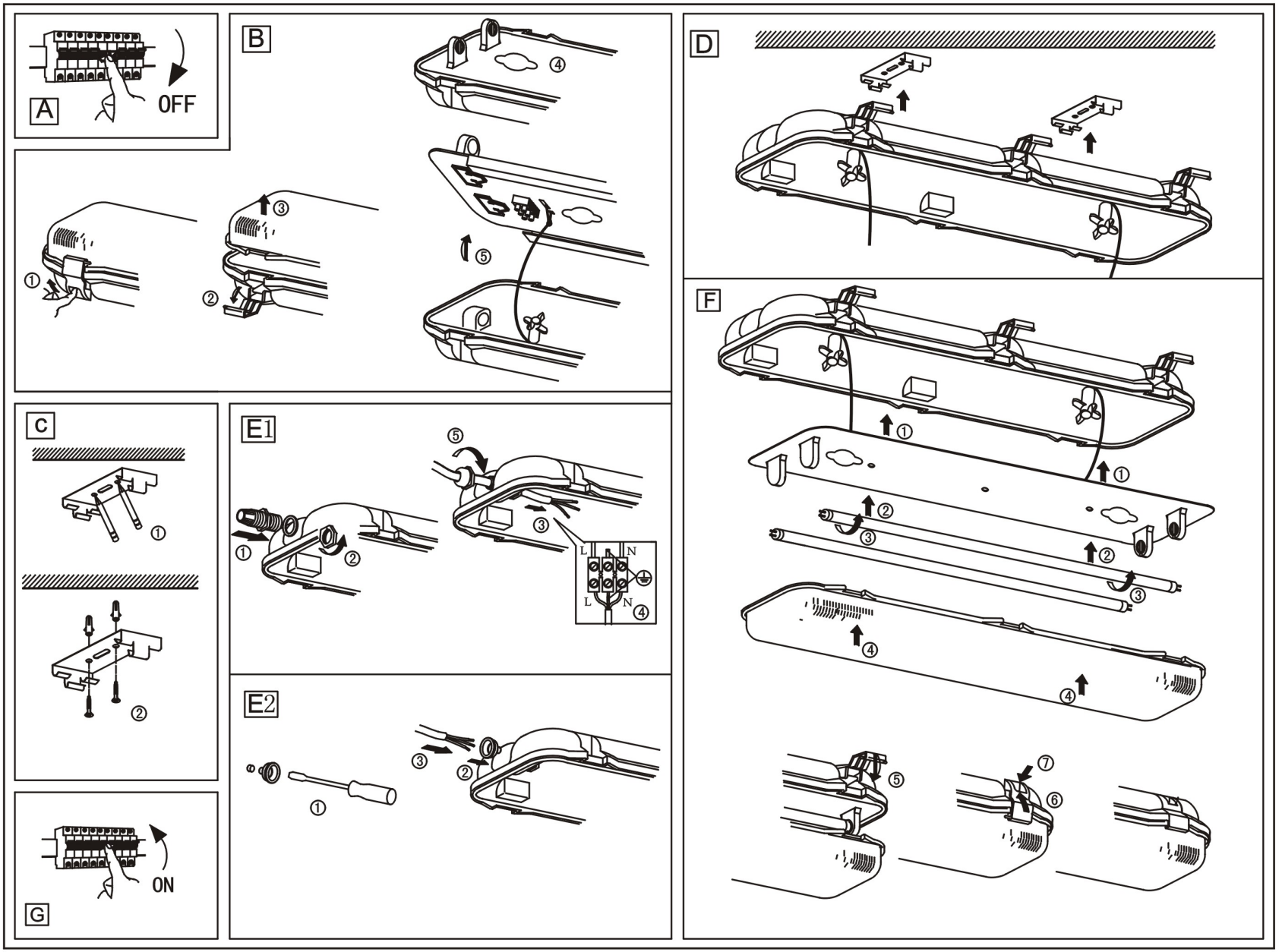
A
OFF
B
C
E1
L
N
E2
D
F
G
ON