MHLX30BPIR

LED

EPISTAR

DALI Sensor

Datos Técnicos. *Technical Data*

Proyectores LED X SENSOR SMD 30W 6500K 3900lm 100-240V IP65
LED Floodlight X SENSOR SMD 30W 6500K 3900lm 100-240V IP65

Protección. *Protection* (IP)	IP65 Exterior
Grado de Protección IK. *IK Protection Level*	IK08

Información Eléctrica. *Electrical Information*

Vatios. *Wattage*	30 W
Equivalencia Vatios. *Watt Equivalence*	60 W
Ahorro Energético. *Energy Savings*	50%
Voltaje. *Voltage*	AC100-240 V
Frecuencia. *Frequency*	50/60
Amperios. *Amps*	7,667
Factor Potencia. *Power Factor* (PF)	≥0.9
Regulable. *Dimmable*	No

Información Lumínica. *Light Technical Information*

Flujo Luminoso. *Luminous Flux (lm)*	3900 Lm
Temperatura Luz. *Color Temperature (K)*	6000K
Color Luz. *Light Color*	Blanco Día
Índice Reproducción Cromática (IRC). *Color Rendering Index* (CRI)	≥80
Ángulo Apertura. *Beam Angle*	120º

LED Chip

Tipo de Led. *Led Type*	SMD 2835
Marca chip LED. *LED chip Brand*	EPISTAR
LEDs/Metro. *LEDs/Metre*	44

Información Material. *Material Information*

Info. Vidrio. *Glass Info*	Transparente templado 4mm

Información Material. *Material Information*

Color. *Color*	Negro

Datos Medioambientales. *Environmental Data*

Eficiencia Energética. *Energy Efficiency*	A++
Consumo de Energía. *Energy Consumption*	30kWh/1000h

Vida Útil. *Lifespan*

Vida Media. *Rated Lifetime*	50000h
# de Encendidos. *Switching Cycles*	50000

Especificaciones Sensor. *Sensor Specifications*

Tecnología de Sensor. *Sensor Technology*	PIR Sensor
Área de detección. *Detection Area*	2-12m (pared.wall) / 2-6m (techo/ceiling)
Ángulo de detección. *Detection Angle*	140° (pared.wall)
Altura max Instalación Sensor. Max height Sensor installation	6m

Otras Especificaciones *Other Specifications*

Incl. en Caja. *Incl. In box*	Proyector,Manual,Conector IP65

Accesorios. *Accessories*

Montaje. Installation	SPIKE3050
Opciones de regulación. *Dim options*	DALI (Consultar con comercial para mas info. Refer to your sales rep for more info)
Emergencia. Emergency	ROBPLUS50, ROB60123, ROB70123

Garantías & Calidad. *Quality & Warranties*

Garantía ROBLAN. *ROBLAN Warranty*	3 años. years*
Usos h/año recomend. *Recommended use h/year*	4015
2006/95/EC,2004/108/EC,2011/65/EU	

RoHS CE

*Consulte nuestras condiciones de Garantía.
Check our Warranty conditions

Datos Admin & Logística. *Admin Data & Logistics*

Referencia Producto. *Item Code*	MHLX30BPIR
Modelo. Model	MHL X PIR
Gama. *Range*	LED TOP
Serie. *Series*	Proyectores LED *LED Floodlights*
Tecnología.*Technology*	LEDs *LEDs*
Código de Barras. Barcode	8435298029334
Clase ETIM. ETIM Class	EC001744
Unidades/Embalaje. *Units/Carton*	4
Tipo Embalaje Unidad. *Packaging Unit Type*	Brown Carton Box
MEAS Carton	435x325x335
Peso Bruto. *Gross Weight*	10.16

Avisos & Precauciones. *Safety & Warnings*

Rango de Temperatura (Uso) *Operational Temperature Range*	-20~50
Rango de Temperatura (conservación) *Preservation Temperature Range*	-40~60
Rango de Humedad (Uso) *Operational Humidity Range*	95% Rh or below(@-20°C~50°C)

Dimensiones e Instalación. Dimensions & Installation

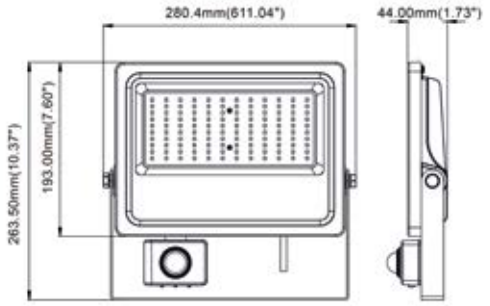

h:193
l:44
w:280.4

Instalación. *Installation*	Superficie
Lugar de Instalación. Installation place	Pared,Techo,Suelo

En caso de rotura. *In case of breakage:* **www.roblan.com**
Última actualización: 2020-04-15 06:50:59 UTC+0000
Sujeto a cambios sin previo aviso. Utilizar datos más recientes.
Last updated: 2020-04-15 06:50:59 UTC+0000
Subject to change without notice. Use the most recent data.
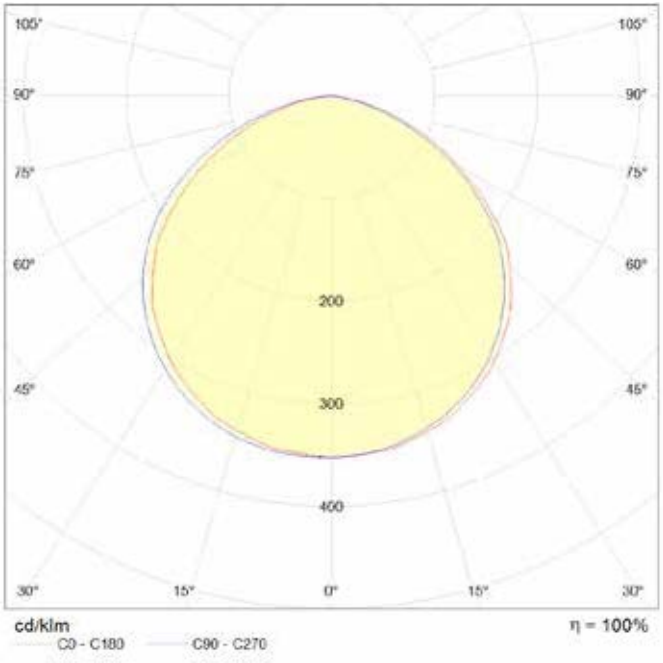
Especificaciones Ópticas. *Optical Specifications*